小松北ＦＣ主催
スーパースポーツゼビオカップ 2014
U-10

日時　：　平成２６年２月２３日(日)

会場　：　小松市末広野球場内フットサル場（弁慶スタジアム）

協賛　：　スーパースポーツゼビオ　フェアモール松任店

後援　：　北陸中日新聞

各クラブ（団）関係者　　様

平成26年2月吉日
小松北フットボールクラブ
代表・徳田　裕造

スーパースポーツゼビオカップ 2014　U-10

大　会　要　項

【目　　的】 冬場に対外試合の少ない子供達に、トレーニング成果の発揮場所を与えると共に、同世代の仲間との交流をはかり、心身の健全な育成につなげる。

【主　　催】 小松北フットボールクラブ　（石川県小松市）

【協　　賛】 スーパースポーツゼビオ　フェアモール松任店

【後　　援】 北陸中日新聞

【日　　時】 平成２６年 2月２３日(日)

【会　　場】 小松市末広野球場内　フットサル場(人工芝)　石川県小松市末広町72番地
８：30開場　９：15試合開始　Tel　0761-24-3074

【 参 加 費 】 １チーム　6,000円　（当日、本部受付にて徴収いたします。）

【カテゴリー】 U-１０（現４年生主体であること）

【 参加資格 】 ①常時指導しうる責任ある指導者のいるチームであること
②スポーツ保険に加入している者
③正・副２種類のユニフォームを用意すること（副ユニフォーム・GKはビブス可）
④フットサル審判資格保有者、もしくは資格保有者同等の帯同審判員を確保できるチームであること
⑤施設注意事項などを必ず守るチームであること

【参加チーム】 全12チーム
（富山県） 速星少年サッカークラブ
（石川県） 泉クラブ　U-12ジュニア
川北FCジュニア
錦城フットボールクラブジュニア
大徳サッカースポーツ少年団
デランテロ
中条サッカー少年団
中村わかばとサッカースポーツ少年団
テイヘンズFC金沢　U-12
F.C Feliz スポーツ少年団
小松北フットボールクラブ　レッド
小松北フットボールクラブ　ホワイト

【開閉会式】　・開会式は行いません。
・閉会式（表彰式）は、日程終了後、15時40分頃よりAコート（3塁側）で行います。
表彰対象チームのみ、閉会式へ出席してください。

【表　　彰】　・１～３位チームとする。

【競技規則】　・日本サッカー協会『フットサル競技規則』に準じる。但し、下記の項目については別に定める。
（１）コートサイズ：　30m　×　15m　（末広フットサル場）
（２）使用ボール　：フットサル用３号ボール（ジュニア用）を使用。（主催者にて準備）
（３）競技時間　　：予選リーグ戦 10分－2分－10分 、順位トーナメント戦 12分－2分－12分
どちらも試合間入替は2分　※ランニングタイムで行なう
（４）試合方法　　：3チームによる予選リーグ戦を行う。
各リーグの順位ごとのトーナメント戦により順位を決定する。
（５）予選順位決定：①勝点（勝３点・引分１点・負０点）　②得失点差　③総得点
④当該チーム対戦成績　⑤キャプテンによる抽選　にて決定する。
（６）トーナメント戦より、同点の場合は延長戦を行わず、サドンデスPK戦にて勝敗を決する。
1-4位トーナメントの決勝、3位決定戦のみ、3人によるPK戦にて勝敗を決する。
（７）除外事項　：反則の累積、タイムアウト、第２ペナルティマーク、２分間のペナルティタイム。　以上、４点のルールは適用除外とする。

・選手は、全員すねあてを着用ください。アンダーシャツ､アンダーパンツの色は自由とします。
ネックウォーマーの使用は禁止します。
・メンバーチェックは行いませんが、試合開始２分前までに各コート入場口で待機してください。
・ユニフォームが同系色の場合は、当該チームにて、事前にご対応ください。
・選手交代はいつでも可とします。再出場もできます。
但し、①交代ゾーンで行う　②交代する競技者がピッチの外に出てからピッチに入る
・試合間隔が短いため、入退場がスムーズに行えるよう、試合前の円陣、試合後の相手チームへの挨拶は省略ください。ご協力をお願いします。

【審　　判】　・審判は２人制とします。対戦表に割り当てが記載されていますので、ご協力お願いします。
・事前に審判カードを配布しますので、試合終了後に本部まで報告をお願いします。

【そ の 他】　・駐車場に制限が有りますので、極力乗り合わせでお願いいたします。
車内には、チーム名が書かれているプレートを必ず掲示して下さい。
・所定場所以外での飲食・喫煙はご遠慮ください。
・貴重品の盗難につきましては、一切の責任を負いませんのでご了承ください。
また、事故・怪我等の発生につきましても、主催者及び施設側は一切の責任は負いません。
・アップについては、会場内で場所が確保出来ません。外での対応でお願いします。
但し、外でのボール使用は禁止とします。
・コート内は人工芝ですが、スパイクは禁止です。フットサルシューズ・アップシューズを使用してください。
・試合と試合の入れ替えをスムーズにし、スケジュールが円滑に進むようにご協力下さい。
・当日は、施設利用時間が決められており、スムーズに試合が進まない場合は、試合時間の短縮等での調整を行う場合があります。

【施設注意点】 末広フットサル場は、当クラブの練習場ともなっております。施設ルールに従わない場合は、今後の使用禁止の罰則も考えられますので、以下について注意してください。
また、ルールに従わないチームについては、今後大会への参加を見送りさせていただきます。

・飲食につきましては、会議室・出入り口ホールでお願い致します。
　但し、選手のドリンクのみ試合中は認めます。
　会議室（選手控え室）・コートにつきましても、こぼさないようにお願い致します。
・喫煙につきましては、施設指定場所以外では絶対にしないでください。
　（施設指定場所以外での喫煙が発見された場合は、大会中止の可能性があります）
・火気厳禁となっておりますので、暖房器具(ストーブ)等の持ち込みは禁止させていただきます。
・コート横にピッチング場（ブルペン）が併設されています。絶対に入らないでください。
・各チームで出したゴミは、「来たときよりも美しく」精神でお願い致します。
・積雪がある場合、出入り口付近は落雪の恐れがあります。設置されている柵内へは入らないよう、また頭上への注意をお願いします。
・施設内、駐車場内での事故・怪我・盗難につきましては、一切の責任を負いません。
　何卒ご了承願います。

【大会事務局】 小松北フットボールクラブ

大会運営事務局	：	城下　仁茂	携帯TEL	090-1631-4275
Ｕ－１０運営担当	：	山田　誠	携帯TEL	090-8703-3685
Ｕ－１０監督	：	反保　義昭	携帯TEL	090-9765-4070

スーパースポーツゼビオカップ 2014　U-10予選リーグ（23日）

A	錦城	大徳	F.C Feliz	勝	分	敗	勝点	得点	失点	差	順位
錦城	※	A1	A5								
大徳		※	A3								
F.C Feliz			※								
B	テイヘンズ	川北	中条	勝	分	敗	勝点	得点	失点	差	順位
テイヘンズ	※	B1	B5								
川北		※	B3								
中条			※								
C	小松北ﾎﾜｲﾄ	泉クラブ	デランテロ	勝	分	敗	勝点	得点	失点	差	順位
小松北ﾎﾜｲﾄ	※	A2	A6								
泉クラブ		※	A4								
デランテロ			※								
D	小松北ﾚｯﾄﾞ	中村	速星	勝	分	敗	勝点	得点	失点	差	順位
小松北ﾚｯﾄﾞ	※	B2	B6								
中村		※	B4								
速星			※								

～MEMO～

スーパースポーツゼビオカップ 2014　U-10順位決定トーナメント（23日）

1～4位決定戦

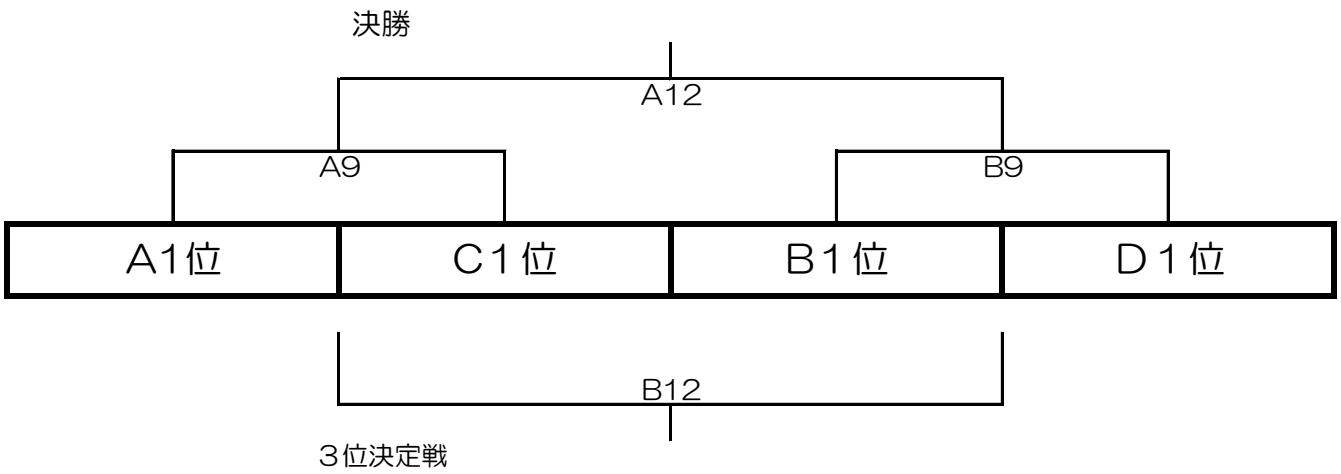

5～8位決定戦

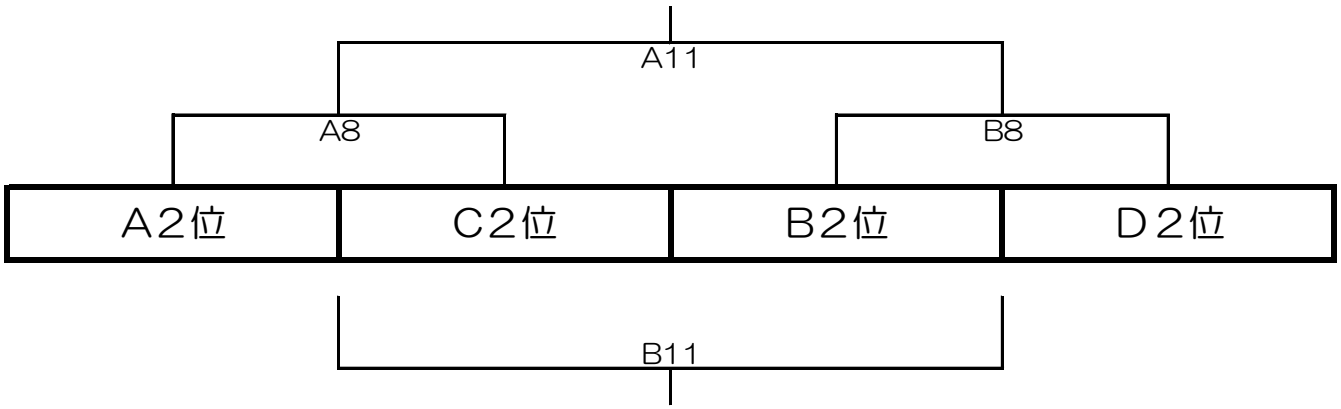

9～１２位決定戦

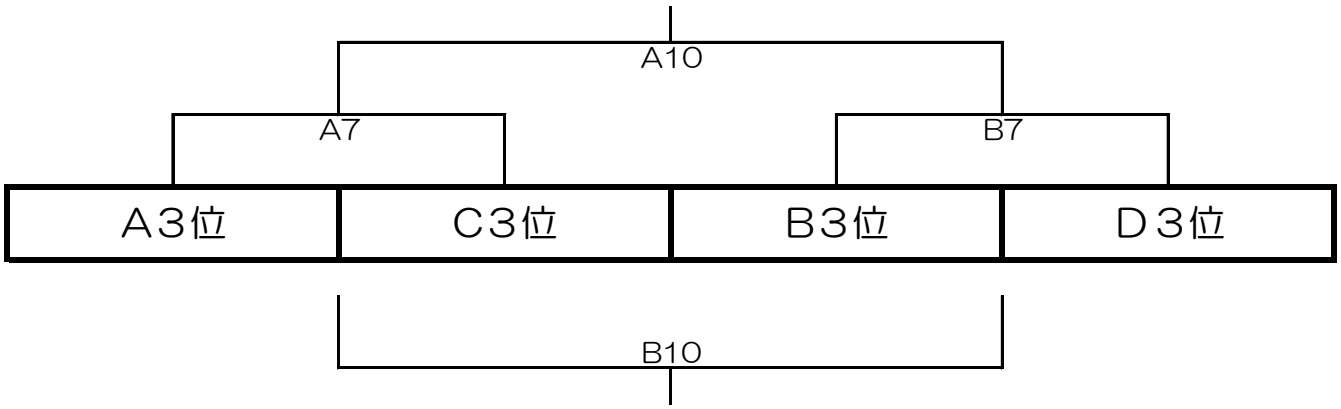

※）同点の場合は、サドンデスPK戦を行い、勝敗を決する。
※）1～4位決定線の決勝、3位決定戦のみ、3人によるPK戦とする。

スーパースポーツゼビオカップ 2014　U-10日程表

２３日（日）

Ｕ－１０

予選リーグ　　：10-2-10（分）
順位トーナメント：12-2-12（分）

Aコート（３塁側）

開始時間	No	対戦			審判	審判
9:15	A1	錦城	vs	大徳	小松北	小松北
9:39	A2	小松北ﾎﾜｲﾄ	vs	泉クラブ	錦城	大徳
10:03	A3	大徳	vs	F.C Feliz	小松北ﾎﾜｲﾄ	泉クラブ
10:27	A4	泉クラブ	vs	デランテロ	大徳	F.C Feliz
10:51	A5	錦城	vs	F.C Feliz	泉クラブ	デランテロ
11:15	A6	小松北ﾎﾜｲﾄ	vs	デランテロ	錦城	F.C Feliz
11:40	フレンドリーマッチ（25分）					
12:05	A7	Ａ３位	vs	Ｃ３位	小松北ﾎﾜｲﾄ	デランテロ
12:33	A8	Ａ２位	vs	Ｃ２位	Ａ３位	Ｃ３位
13:01	A9	Ａ1位	vs	Ｃ１位	Ａ２位	Ｃ２位
13:30	フレンドリーマッチ（25分）					
13:55	A10	Ａ３Ｃ３勝者	vs	Ｂ３Ｄ３勝者	Ａ1位	Ｃ１位
14:23	A11	Ａ２Ｃ２勝者	vs	Ｂ２Ｄ２勝者	Ａ３Ｃ３勝者	Ｂ３Ｄ３勝者
14:51	A12	Ａ１Ｃ１勝者	vs	Ｂ１Ｄ１勝者	Ａ２Ｃ２勝者	Ｂ２Ｄ２勝者
15:40		閉会式（表彰チームのみ）				

Bコート（１塁側）

開始時間	No	対戦			審判	審判
9:15	B1	テイヘンズ	vs	川北	小松北	小松北
9:39	B2	小松北ﾚｯﾄﾞ	vs	中村	テイヘンズ	川北
10:03	B3	川北	vs	中条	小松北ﾚｯﾄﾞ	中村
10:27	B4	中村	vs	速星	川北	中条
10:51	B5	テイヘンズ	vs	中条	中村	速星
11:15	B6	小松北ﾚｯﾄﾞ	vs	速星	テイヘンズ	中条
11:40	フレンドリーマッチ（25分）					
12:05	B7	Ｂ３位	vs	Ｄ３位	小松北ﾚｯﾄﾞ	速星
12:33	B8	Ｂ２位	vs	Ｄ２位	Ｂ３位	Ｄ３位
13:01	B9	Ｂ１位	vs	Ｄ１位	Ｂ２位	Ｄ２位
13:30	フレンドリーマッチ（25分）					
13:55	B10	Ａ３Ｃ３敗者	vs	Ｂ３Ｄ３敗者	Ｂ1位	Ｄ１位
14:23	B11	Ａ２Ｃ２敗者	vs	Ｂ２Ｄ２敗者	Ａ３Ｃ３敗者	Ｂ３Ｄ３敗者
14:51	B12	Ａ１Ｃ１敗者	vs	Ｂ１Ｄ１敗者	Ａ２Ｃ２敗者	Ｂ２Ｄ２敗者

大会フットサルルール詳細

日本サッカー協会「フットサル競技規則」に準じる。ただし、下記の項目については別に定める。

（1）コートサイズ　：　30m　×　15m　（末広フットサル場）
（2）使用ボール　：フットサル用４号ボール（ジュニア用）を使用。（主催者にて準備）
（3）競技時間　：予選リーグ 10分－2分－10分　、　トーナメント 12分－2分－12分
試合間入替2分　　※ランニングタイムで行なう
（4）試合方法　：3チームによる予選リーグ戦を行う。
各リーグの順位ごとのトーナメント戦により順位を決定する。
（5）順位決定　：①勝点（勝３点・引分１点・負０点）　②得失点差　③総得点　④当該チーム対戦成績
⑤キャプテンによる抽選　にて決定する。
（6）トーナメント戦より同点の場合、サドンデスPK戦にて勝敗を決する。
1-4位トーナメントの決勝戦、3位決定戦のみ、3人によるPK戦にて勝敗を決する。
（7）除外事項　：反則の累積、タイムアウト、第２ペナルティマーク、２分間のペナルティタイム。
以上、４点のルールは適用除外とする。

・選手は、全員すねあてを着用ください。アンダーシャツ、アンダーパンツの色は自由とします。
ネックウォーマーの使用は禁止します。
・メンバーチェックは行いませんが、試合開始２分前までに各コート入場口で待機してください。
・ユニフォームが同系色の場合は、当該チームにて、事前にご対応ください。
・選手交代はいつでも可とします。再出場もできます。
但し、①交代ゾーンで行う　②交代する競技者がピッチの外に出てからピッチに入る
・試合間隔が短いため、入退場がスムーズに行えるよう、<u>試合前の円陣、試合後の相手チームへの挨拶は省略ください</u>。ご協力をお願いします。

【キックイン】

・ボールがタッチラインを割った場合はキックインにてプレーを再開する。
・ボールがタッチラインを割った地点から行う。
・相手チームをキックを行う地点から5m離す。離れなければ警告。
・ボールはタッチライン上、またはタッチラインから25cm外までOK。
・キッカーの軸足が完全にタッチラインを越え、ピッチ内に入れば違反。→相手のキックイン
・キックインのやり直しは無し。（ポイント違い、ボールの不静止、外への蹴り出し。）→相手のキックイン
但し、ピッチの外に置いたボールがそのままピッチ内に入らなかったらキックインのやり直し。
・キックインからの直接ゴールインはできない。その場合ゴールクリアランスで再開。

【ゴールクリアランス】

・攻撃側の選手が最後にボールに触り、ゴールラインを割った場合はゴールクリアランスでプレーを再開する。
・ゴールキーパーが手でボールを投げる。足で蹴った場合はやり直し。
・ペナルティーエリア内で味方や相手がボールを受けた場合はやり直し。
・キーパーがボールを持ってペナルティーエリアを出てしまった場合はやり直し。
・ゴールキーパーが投げたボールが直接ハーフウェイラインを超えたら、相手チームの間接フリーキックをハーフウェイライン上の任意の地点から行う。（ボールが通過した地点でなくても良い。）

【4秒ルール】

・キックイン、ゴールクリアランス、コーナーキック、フリーキックは4秒以内に行わなければならない。
・4秒のカウントはボールを蹴ることや、扱うことができるようになってから始める。
・０からカウントを始め5秒になった時点で反則（4秒99まではOK）

【審判】

対戦表に割り当て記載されていますので、各チーム協力願います。
①主審、副審の2名体制。主審をベンチ側とし、副審を反対側とする。
②キックオフの笛、ゴールインの笛とタイムキーパーは主審が行う。
（ゴールインの場合は、主審と副審が互いに確認の上、主審が吹く）
③その他の反則行為の笛は、主審・副審のジャッジにより各自で吹く。
④本大会では審判の資格、服装は問わない。（但し、審判資格保有と同等知識は必要）

駐車場

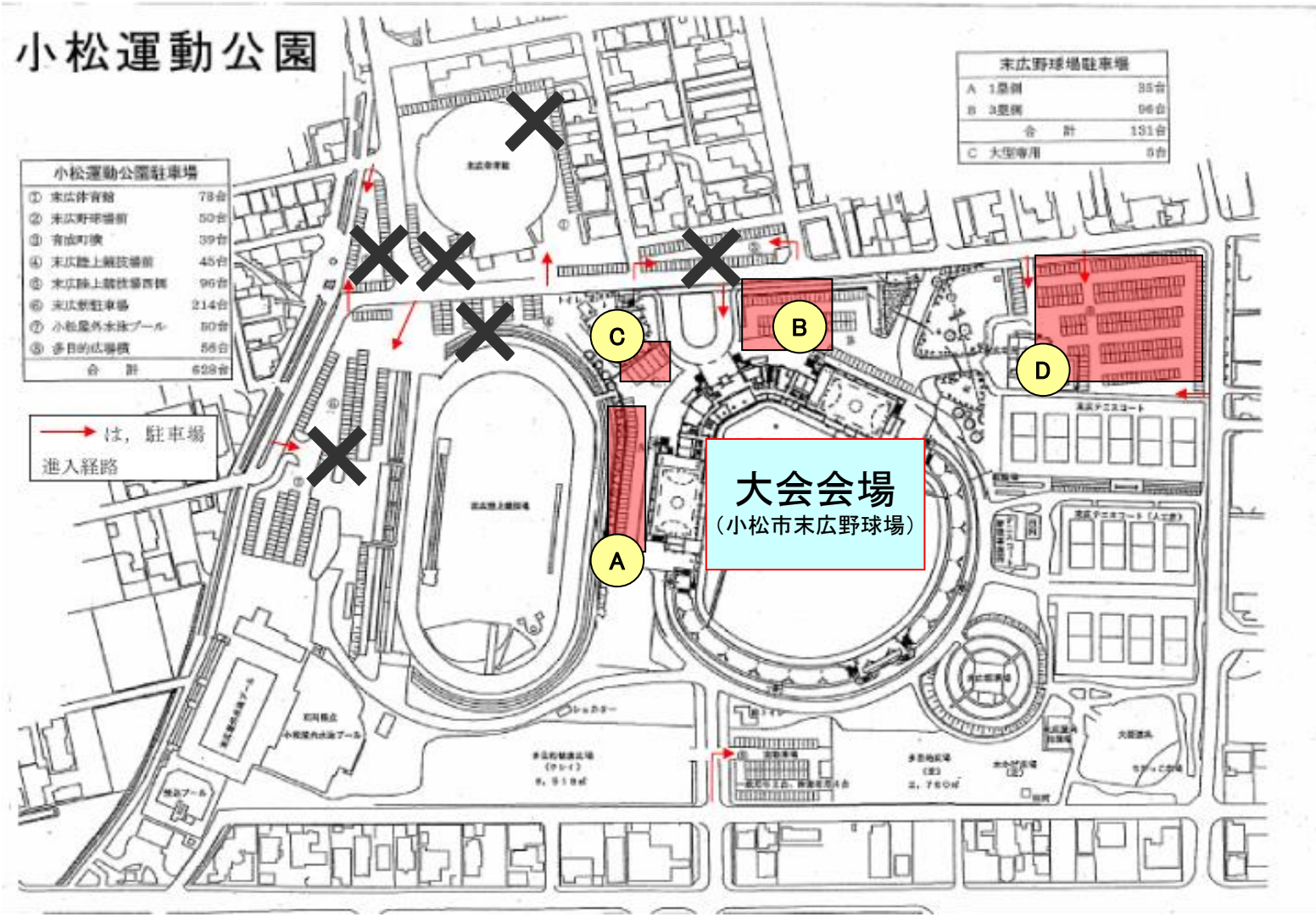

駐車場 ←使用可能駐車場エリアとなります。
チームプレートを提示してください。

C ：大型専用駐車場となります。

✕ ：駐車禁止エリアとします。
（U-10会場にお越しの方）

会場図

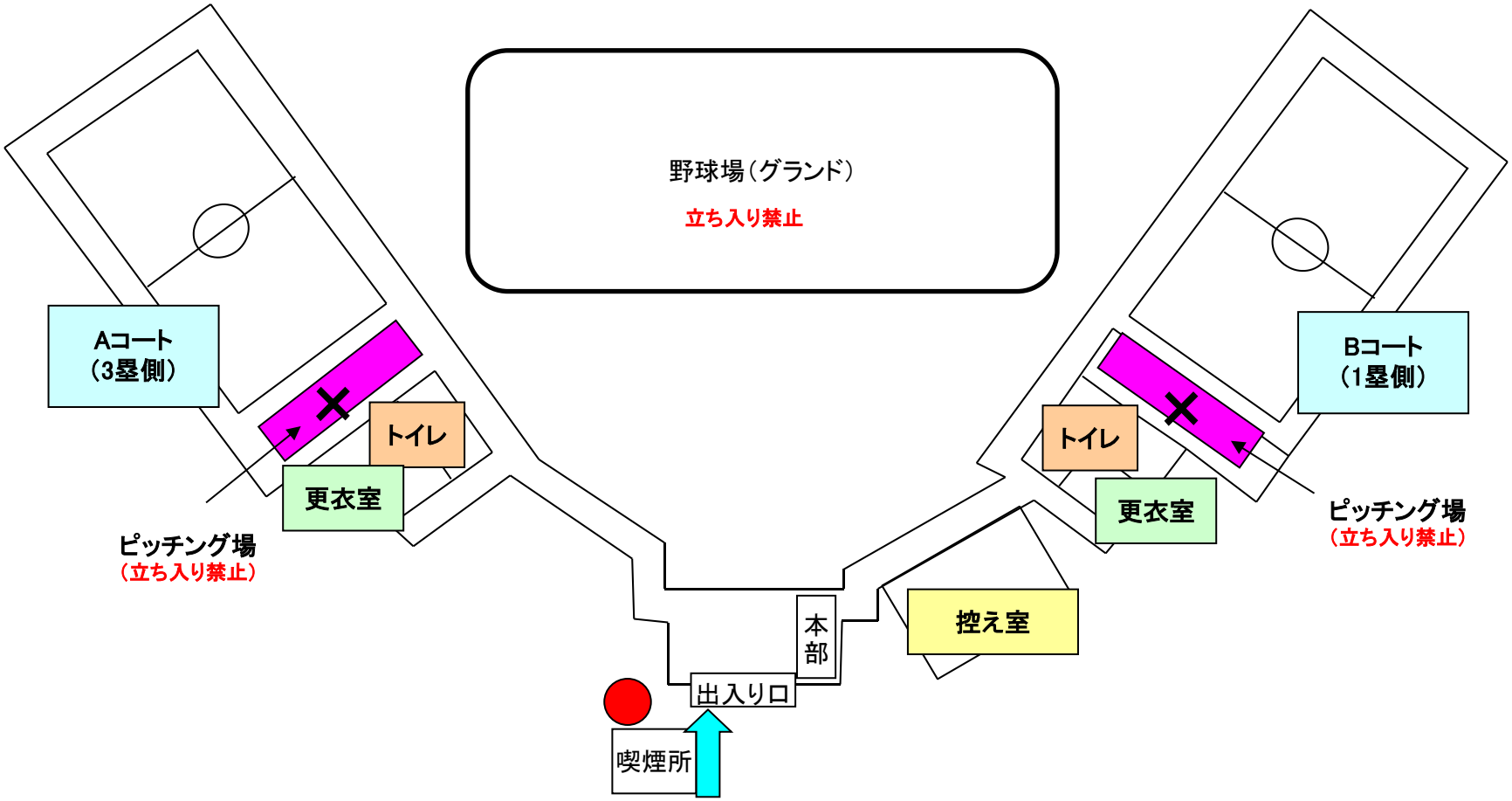

更衣 ：更衣室には暖房がありません。荷物置きに活用下さい （貴重品は各自で管理いただきますようお願いします）

● ：喫煙所は屋外に1箇所のみとなっております。（指定場所以外での喫煙は厳禁とします）

※上記記載スペース以外は全て立ち入り禁止となっております。

会場周辺地図（U-10会場，病院）

小松市民病院
　小松市向本折町ホ-60
　0761-22-7111

南加賀急病センター（小児科）
　小松市向本折町ホ-60
　0761-23-0099

森田病院（整形外科）
　小松市園町ホ99-1
　0761-21-1555